# VENTILADOR DE PIE

Mod.93.054

**1)** Fijar el tubo vertical (13) en la base redonda (15) a través de los tornillos y tuercas suministradas.
**2)** En caso de que no coincidan los agujeros de la base redonda (15) con los agujeros del tubo (13) girar la parte inferior de la base hasta hacer coincidir los agujeros.
**3)** Colocar el embellecedor de la base (14).
**4)** Colocar la parte más ancha del tubo metálico (11) por debajo de la base y apretar con la tuerca de apriete (12).
**5)** Colocar el tubo metálico (11) dentro de la base (8) y apretarla con el tornillo de apriete del cuerpo (8).
**6)** Sacar la tuerca delantera (2) en sentido horario, sacar la funda blanca de plástico y la tuerca trasera (4) en sentido antihorario.
**7)** Insertar la rejilla trasera (5) en la carcasa del motor, y fijarla con la tuerca (4).
**8)** Insertar las aspas del ventilador (3) en la varilla del motor. Fíjela mediante la tuerca (2) asegurándose que quede bien ensamblado.
**9)** Fijar tapa frontal DH con los tornillos suministrados de tal manera que queden las letras en horizontal.
**10)** Junte la rejilla delantera (1) con la trasera (5), haciendo coincidir el agujero, y fijarlo con el tornillo pequeño y la tuerca, y finalmente cerrar las pestañas de fijación para su correcto ensamblaje.

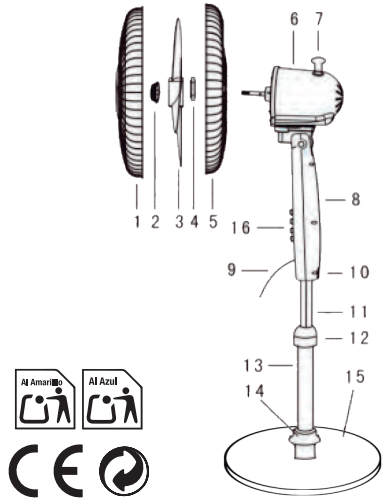


| | |
|---|---|
| 1-Rejilla delantera | 9-Cable |
| 2-Tuerca delantera | 10-Aspas |
| 3-Aspas ventilador | 11-Tubo metálico |
| 4-Tuerca trasera | 12-Tuerca de apriete |
| 5-Rejilla trasera | 13-Tubo vertical |
| 6-Motor | 14-Embellecedor base |
| 7-Botón oscilador | 15-Base redonda |
| 8-Base | 16-Botones de funciones |

**Video del montaje:**
**http://www.electrodh.com/catalogo/ver-item.action?id=31200&d=1**